パーツカウンター

小型タイプ

供給ワーク（例）

用途

ボルトやナット等を必要な時に必要な数だけ作業者に供給する装置です。

特長

部品の供給数量を任意に変更することが可能で、作業者の計数手間を省き、作業の効率化と締め忘れなどを防止します。

磁石を埋め込んだ回転プレートにより、ワーク同士のカラミをほぐしながら１個づつ確実にカウントし、指定数をシュートへ供給します。

今まで難しかったM8～M１４位のボルトにも対応します。（大型タイプ）

特許公開番号；特開2017-052615

便利

◆部品供給回数が少なくて済む大容量ホッパー

◆作業者が計数後のワークを片手でも取れる受け皿式を採用

◆外部通信機能を設け、任意の数量・供給パターン等の制御が可能（標準装備）

安全

◆駆動部は筐体内に収納

低コスト

◆シンプル設計により低コスト化を実現

独創性

◆類を見ない小型化を実現（小型タイプ）

◆ホッパー内に堆積しがちなメッキかす等、専用排出口よりセルフクリーニングにて外部へ排出

◆対象ワーク（ボルト他）変更等に対する汎用性
　①適正マグネットへの交換もドライバー1本で簡単に可能
　②ユーザーサイドで容易に調整可能

◆複数台の連結を想定した入出力電源を設置（10台まで連結可）

◆各種電源に対応可能
　①AC100V～AC230V
　②ACアダプター仕様 ・・・ 海外向け対応可（CE認証取得品）
　③Li-ionバッテリー仕様（外付けバッテリーユニットにより外部電源接続不要）

◆その他自動機製造のノウハウを生かし、様々なカスタマイズに対応

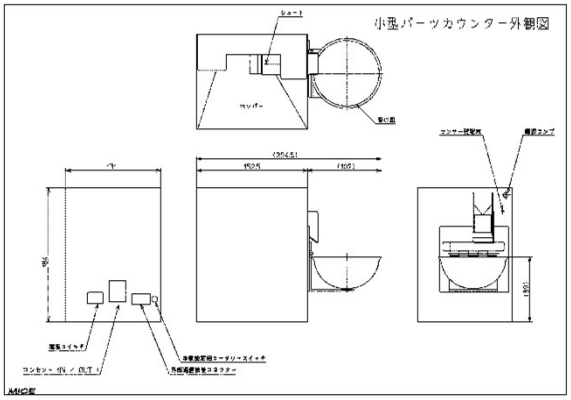

本多重量　約５ kg（小型タイプ）

◇　対応ワークについてはお問い合わせ下さい。

知と技で世界に羽ばたく
川崎ものづくりブランド

製造元　株式会社　マイス

連絡先　〒213-0032
神奈川県川崎市高津区久地3-6-12
ＴＥＬ　044-813-7530
ＦＡＸ　044-813-7531

http://www.mice1991.co.jp